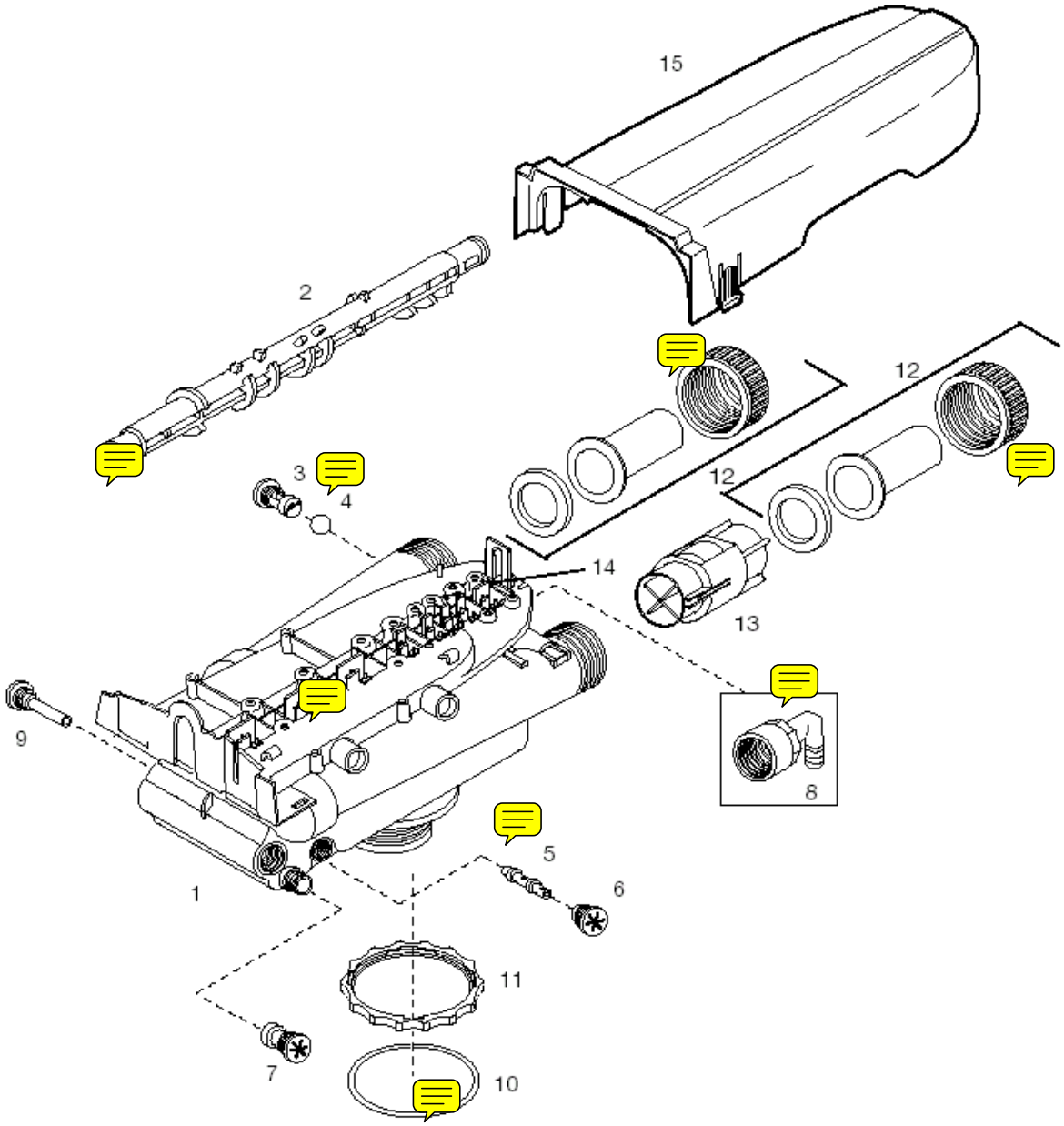
15
2
12
3
4
12
14
13
9
8
5
6
1
11
7
10